GE
Lighting

Installation Guide

Albeo™ LED Luminaire

Modular High & Low Bay Lighting
(ABV2-series)

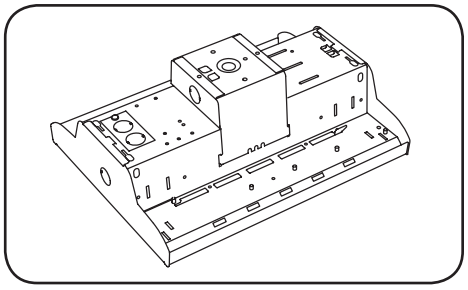

Features

- 5 year warranty
- Damp location rated

BEFORE YOU BEGIN

Read these instructions completely and carefully.

⚠ WARNING

RISK OF ELECTRIC SHOCK
- Turn power off before inspection, installation or removal.
- Properly ground electrical enclosure.

RISK OF FIRE
- Follow all NEC and local codes.
- Use only UL or IEC approved wire for input/output connections. Minimum size 18 AWG.

This device complies with part 15 of the FCC Rules. Operation is subject to the following two conditions: (1) This device may not cause harmful interference, and (2) this device must accept any interference received, including interference that may cause undesired operation. CAN ICES-3 (A)/NMB-3(A)

This equipment has been tested and found to comply with the limits for a Class A digital device, pursuant to part 15 of the FCC Rules. These limits are designed to provide reasonable protection against harmful interference when the equipment is operated in a commercial environment. This equipment generates, uses, and can radiate radio frequency energy and, if not installed and used in accordance with the instruction manual, may cause harmful interference to radio communications. Operation of this equipment in a residential area is likely to cause harmful interference in which case the user will be required to correct the interference at his own expense.

Save These Instructions

Use only in the manner intended by the manufacturer. If you have any questions, contact the manufacturer.

AVANT DE COMMENCER

Lisez attentivement toutes ces instructions.

⚠ AVERTISSEMENT

RISQUES DE DÉCHARGES ÉLECTRIQUES
- Coupez l'alimentation avant d'inspecter, installer ou déplacer le luminaire.
- Assurez-vous de correctement mettre à la terre le boîtier d'alimentation électrique.

RISQUES D'INCENDIE
- Respectez tous les codes NEC et codes locaux.
- N'utilisez que des fils approuvés par UL ou IEC pour les entrées/sorties de connexion. Taille minimum 18 AWG.

Cette luminaire est en conformité avec la Partie 15 des Règles FCC. Sa mise en marche est soumise aux deux conditions suivantes: (1) Ce produit ne doit pas provoquer d'interférence nuisible, et (2) ce produit doit accepter toute interférence reçue, y compris l'interférence pouvant engendrer une mise en marche indésirable. CAN ICES-3 (A)/NMB-3(A).

Cet équipement a été testé et il a atteint les limites de conformité dans des appareils numériques Classe A, en conformité avec la Partie 15 des Règles FCC. Ces limites sont développées en vue de fournir une protection raisonnable contre l'interférence nuisible, lorsque l'équipement est opéré en milieu commercial. Cet équipement génère, utilise et peut émettre une énergie de radiofréquence et, lorsqu'il n'est pas installé et utilisé selon le manuel d'instruction, il peut engendrer d'interférence aux communications radio. La mise en marche de cet équipement dans une aire résidentielle peut engendrer d'interférence nuisible; dans ce cas, l'usager est contraint à corriger l'interférence à ses propres frais.

Conservez ces Instructions

Utilisez ce produit uniquement selon l'usage prévu par le fabricant. Si vous avez des questions, contactez le fabricant.

imagination at work

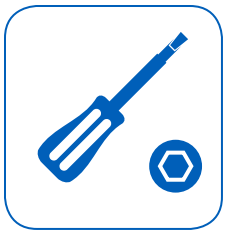

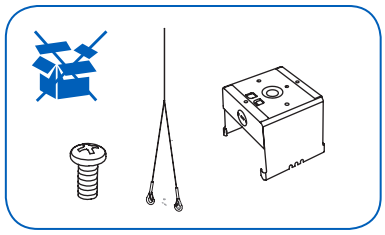

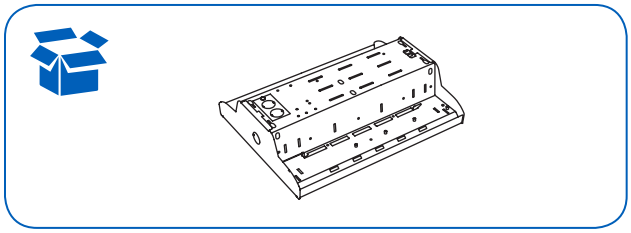

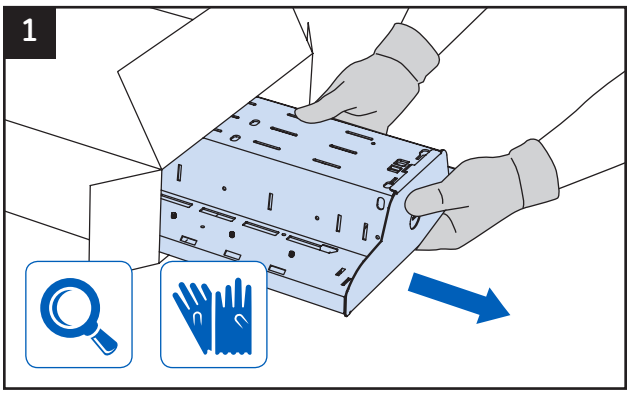

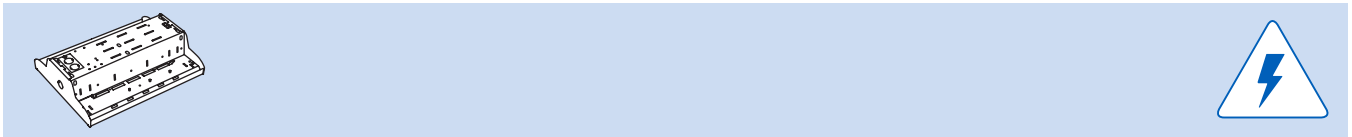

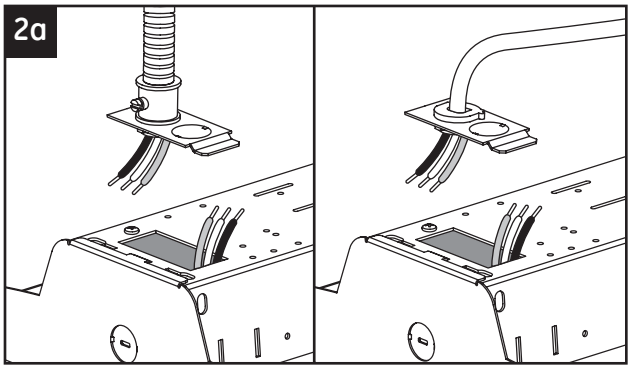

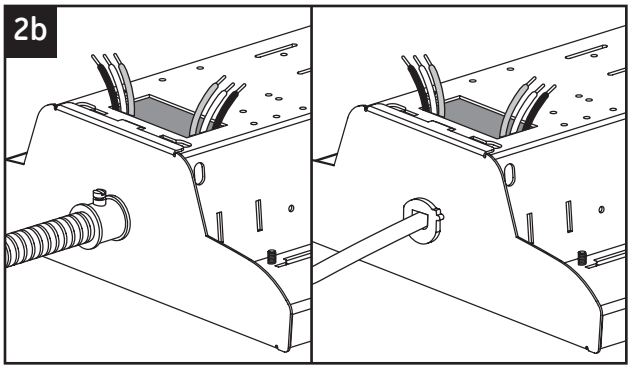

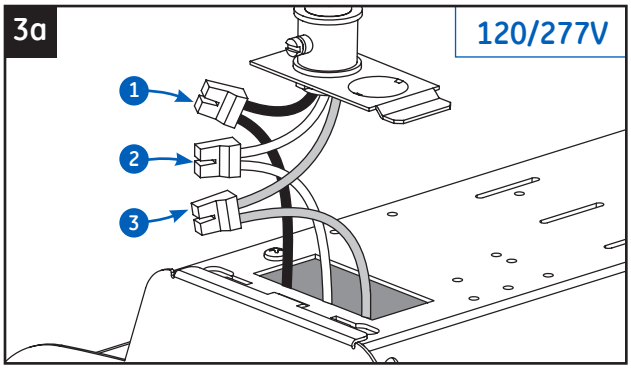

120/277V

L — BLACK 1
N — WHITE 2
⏚ — GREEN 3
+ DIM — VIOLET/WHITE STRIPE
– DIM — GRAY

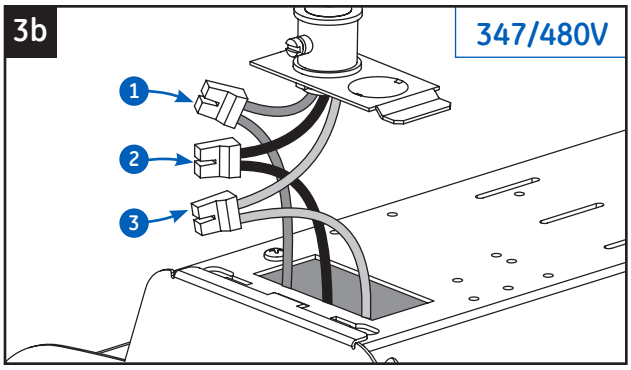

347/480V

L — RED 1
N — BLACK 2
⏚ — GREEN 3
+ DIM — VIOLET/ WHITE STRIPE
– DIM — GRAY

347/480V

Factory installed cable

L — BLACK
N — WHITE
⏚ — GREEN
+ DIM — VIOLET/ WHITE STRIPE
– DIM — GRAY

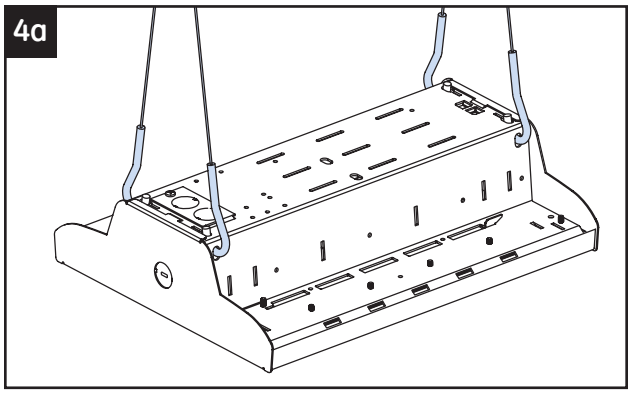
4a

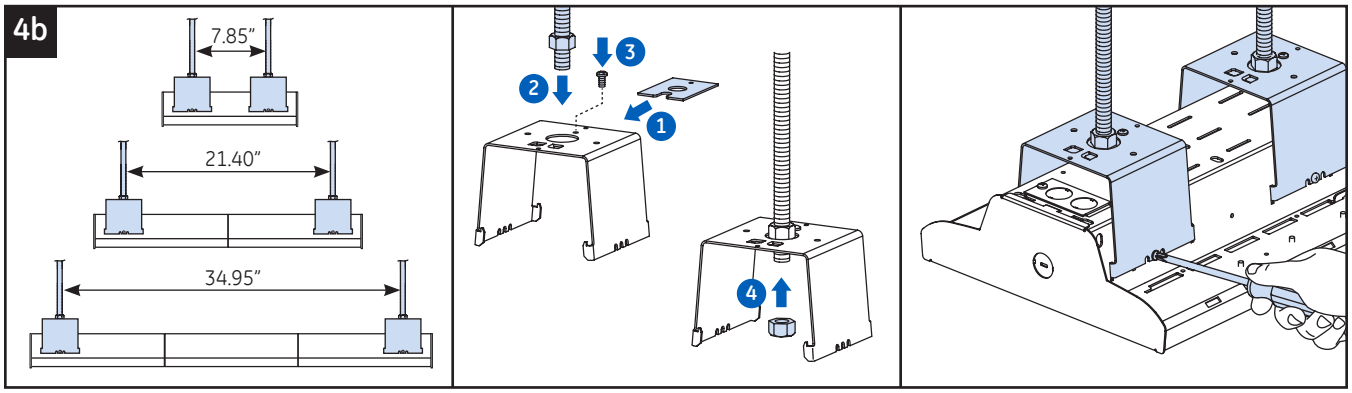
4b
7.85”
21.40”
34.95”
1
2
3
4

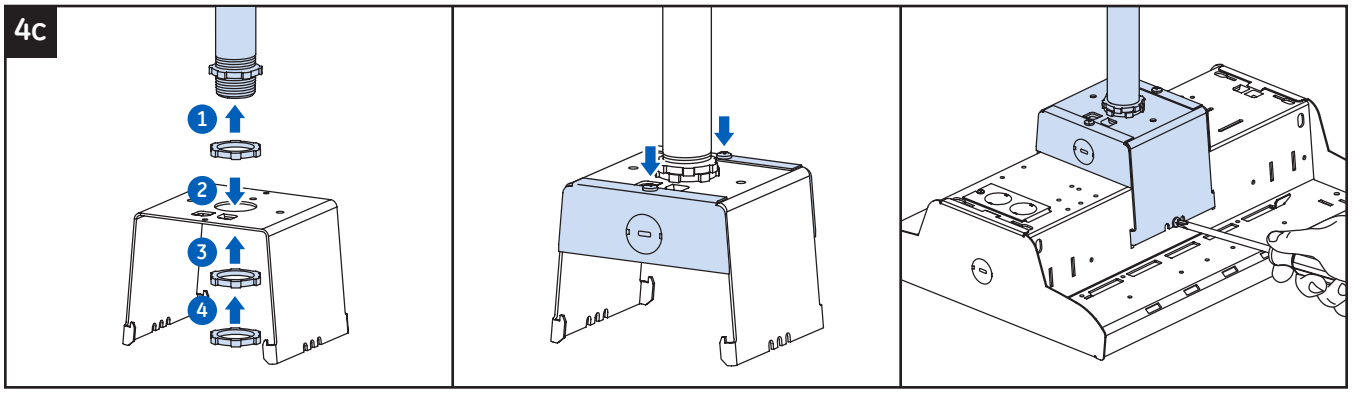
4c
1
2
3
4

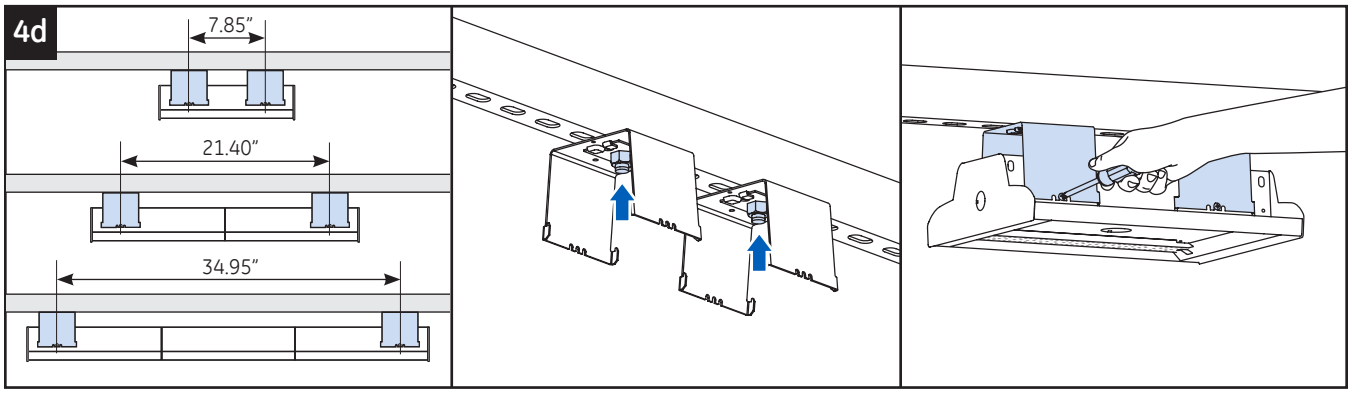
4d
7.85”
21.40”
34.95”

	White	Black	Red	Green	Violet	Gray
French (FR)	Blanc	Noir	Rouge	Vert	Violet	Gris

Troubleshooting

Symptom	Solution
Luminaire will not turn on	• Check that the color of the supply side wires match the color of the wires they are connected to. • Check that all wire connectors are properly connected. • Verify that your input voltage is within specs. • If you are using any additional controls (i.e. wireless controls/motion sensors), please also verify that those are working properly and that the unit is setup to interface with the controllers.

Dépannage

Symptôme	Solution
Le luminaire ne s'allume pas	• Assurez-vous que les couleurs des fils d'alimentation correspondent aux couleurs des fils auxquels ils sont connectés. • Assurez-vous que tous les connecteurs de fils sont correctement installés. • Si vous utilisez d'autres commandes sans fil IE et/ou des détecteurs de mouvement, assurez-vous aussi que ces accessoires fonctionnement correctement et que l'appareil d'éclairage est configuré pour fonctionner avec les dispositifs de contrôle.