369919c 1 02.17.16

Dimmer embutido PRO Caséta® Wireless

O dimmer embutido PRO Caséta® Wireless controla cargas de iluminação automaticamente, tanto direta como remotamente, quando emparelhado com os controles remoto Pico®, proporcionando um sistema conveniente e de fácil instalação.

O dimmer embutido PRO Caséta® Wireless usa a tecnologia RF Clear Connect® patenteada da Lutron®, que permite a comunicação sem fio com os controles Pico® e com o Smart Bridge e o Smart Bridge PRO da Lutron®.

Dimmer embutido Caséta®

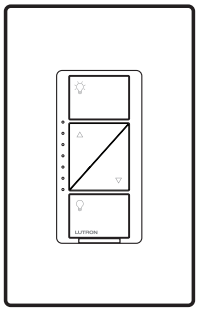

Controle remoto Pico®

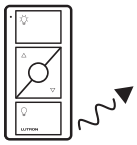

Smart Bridge e Smart Bridge PRO da Lutron®

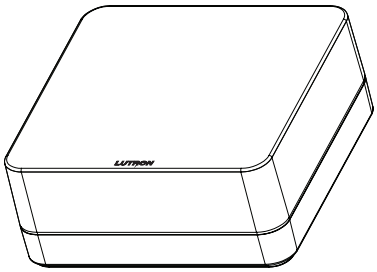

Recursos

- O dimmer embutido PRO Caséta® Wireless permite a dimerização de vários tipos de cargas e, quando emparelhado com os controles remoto Pico®, permite o controle remoto a partir de qualquer lugar.
- Quando usado com o Smart Bridge ou o Smart Bridge PRO da Lutron®, o dimmer embutido PRO Caséta® Wireless pode ser programado pelo aplicativo da Lutron®, incorporado a ambientes de iluminação, agendado para eventos diários e controlados a partir de qualquer lugar do mundo[1].
- A tecnologia Clear Connect® RF patenteada da Lutron® funciona através de paredes e pisos.
- Inclui o Interruptor de acesso frontal (Front Accessible Service Switch - FASS™), que permite a substituição segura da lâmpada.
- O dimmer neutro opcional é ideal para projetos de retrofit, quando usado no modo de dois fios, além de proporcionar melhor desempenho com LEDs quando o fio neutro está conectado.
- Compatível com o driver de LED LTE Hi-lume® série A da Lutron®, com as interfaces PHPM (no caso das cargas com alta voltagem e/ou cargas BTE) e interfaces GRX-TVI (para cargas de driver de 0-10 V⎓). É necessário um cabo neutro para os drivers e as interfaces (para cargas de drivers de 0-10 V⎓).
- Funciona com LEDs parafusáveis e dimerizáveis compatíveis, além de cargas incandescentes, halógenas e BTM baseadas em halogênio (cabo neutro necessário para BTM).
- Compatível com reatores dimerizáveis.

Tipos e capacidades de carga[2]

Consulte o site **www.casetawireless.com/bulblist** para obter a lista recente de lâmpadas compatíveis.

LED dimerizável compatível (parafusável)
até 150 W

BTM halogênio
até 1 000 VA

Halogênio
até 600 W

Incandescente
até 600 W

[1] O aplicativo da Lutron® é necessário para configurar e usar com o Smart Bridge e o Smart Bridge PRO. O aplicativo da Lutron® é compatível com os dispositivos iOS® versão 6.0 ou posterior e Android™ 4.0 ou posterior.

[2] Veja a seção de **Agrupamento e redução de carga**.

O sistema iOS é uma marca comercial registrada da Cisco nos EUA e em outros países, sendo usado sob licença. Android é uma marca comercial registrada da Google Inc.

Nome do trabalho:	Números dos modelos:	
Número do trabalho:		

Especificações

Aprovações regulatórias

- Listado cULus
- Certificado NOM
- Aprovado pela FCC. Compatível com os limites de dispositivos digitais de classe B, de acordo com a parte 15 das normas da FCC
- Certificação da indústria canadense
- Certificado IFTEL

Alimentação

Voltagem:
120 V~ 50/60 Hz

Principais características do design*

- Testado para suportar descarga eletrostática sem causar danos ou perda de memória, de acordo com o padrão IEC 61000-4-2.
- Testado para suportar sobretensão de voltagem sem causar danos ou interrupção da operação, de acordo com o padrão IEEE C62.41-1991 – Recommended Practice on Surge Voltages in Low-Voltage AC Power Circuits (Prática recomendada de sobretensão de voltagem em circuitos de alimentação CA de baixa voltagem).
- Os dimmers funcionam localmente e não exigem controle por sistema.
- Memória para queda de energia: caso haja interrupção de energia, o controle voltará para o nível definido antes da falha quando a energia voltar.
- Usa espelhos Claro® da Lutron® ou espelhos-estilizados de outros fabricantes. Os espelhos são vendidos separadamente.
- Espelhos Lutron® Claro® se encaixam sem nenhum meio visível de conexão.
- Espelhos múltiplos estão disponíveis com até 6 grupos em cores correspondentes (veja a página 6).
- Os dimmers precisam de 1 agrupamento de caixa de embutir dos EUA. Recomenda-se 89 mm (3½ pol) de profundidade, com mínimo de 57 mm (2¼ pol).
- LEDs verdes indicam o status da carga.

Comunicação e capacidade do sistema

- O dimmer embutido PRO Caséta® Wireless se comunica com os controles remotos Pico® e Smart Bridge ou Smart Bridge PRO da Lutron® por meio de radiofrequência (RF).
- O dimmer embutido PRO Caséta® Wireless se comunica com os sensores de ocupação e ausência Radio Powr Savr™ da Lutron em um aplicativo autônomo. Os sensores não funcionam com o Smart Bridge nem o Smart Bridge PRO.
- O dimmer embutido PRO Caséta® Wireless tem de estar dentro de 18 m (60 pés) do campo de visão ou 9 m (30 pés) através das paredes de distância dos controles remotos Pico® e Smart Bridge ou Smart Bridge PRO.

Limites do dispositivo

- Somente controles remoto Pico®: até 10 controles Pico® podem ser emparelhados com cada dimmer embutido PRO Caséta® Wireless (sem o Smart Bridge instalado).
- Sistema Smart Bridge ou Smart Bridge PRO: até o total de 50 dispositivos sem fio (dimmers/interruptores Caséta® Wireless, controles remoto Pico®) são aceitos pelo sistema. O Smart Bridge ou o Smart Bridge PRO conta como um dispositivo.
- O dimmer embutido PRO Caséta® Wireless tem tipo específico de carga e limites de capacidade (veja a página 4).

Ambiente

- Temperatura operacional: 0 °C a 40 °C (32 °F a 104 °F), 0%-90% de umidade, sem condensação. Para uso somente em ambientes fechados.

* Para ver os recursos avançados, dicas sobre como usar os dimmers Caséta® Wireless com CFLs e LEDs, a linha completa de produtos Caséta® Wireless e muito mais, visite o site **www.casetawireless.com/features**

Nome do trabalho:	Números dos modelos:	
Número do trabalho:		

Operação

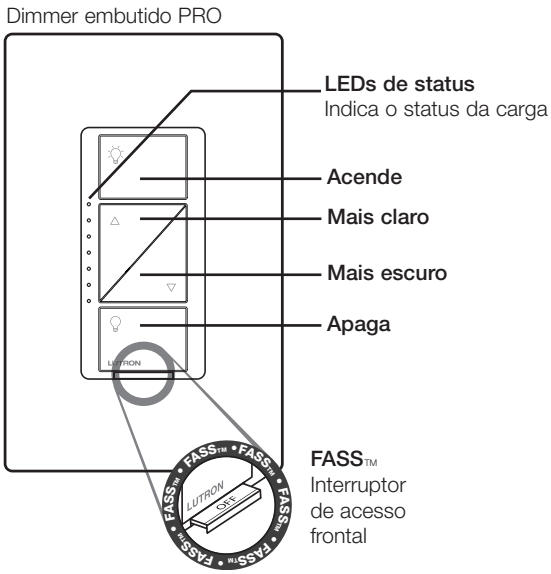

AVISO IMPORTANTE:
FASS™ – Interruptor de acesso frontal – para fazer a manutenção da carga, interrompa o fornecimento de energia, puxando o interruptor FASS™ totalmente para fora. Após a manutenção da carga, empurre o interruptor FASS™ para dentro para restabelecer a energia ao controle.

Montagem

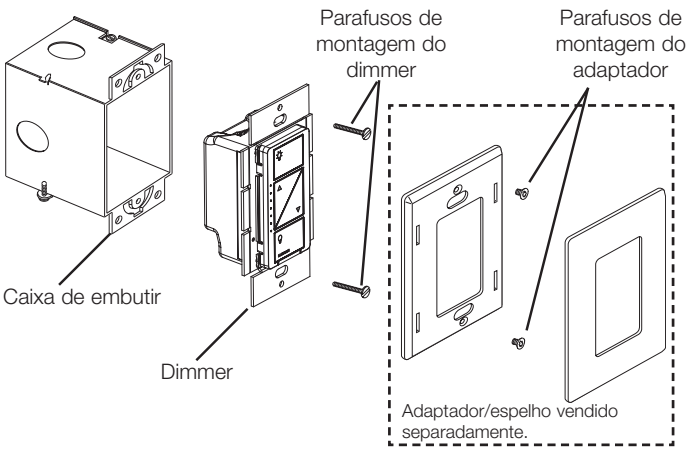

Nome do trabalho:	Números dos modelos:	
Número do trabalho:		

Dimensões

Vista frontal

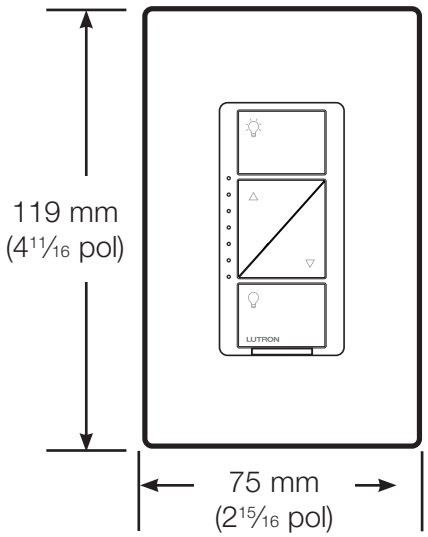

Vista lateral

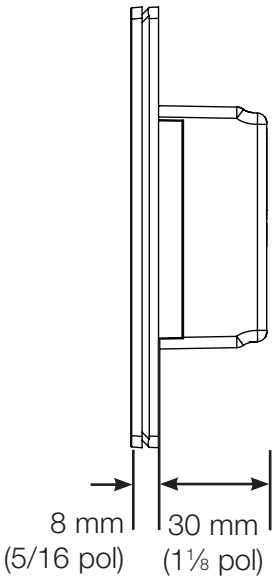

Agrupamento e redução de carga

Ao se agrupar com outros controles na mesma caixa de embutir, é necessário reduzir a carga elétrica. Veja o quadro do tipo e capacidade de carga.

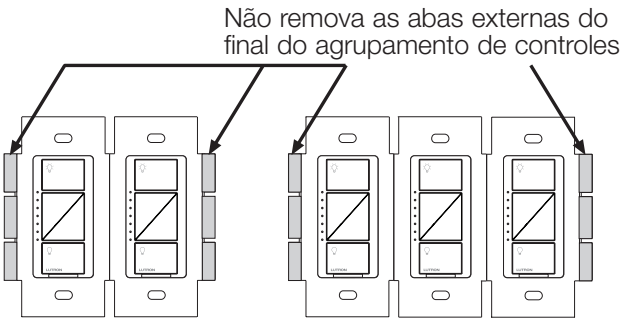

Tipo de carga e capacidade*

Voltagem total do LED (parafusável)		Watts totais incandescente/halogênio Ⓐ	Ⓑ	Ⓒ
0 W	+	1 000 W	800 W	600 W
1 W – 25 W	+	900 W	750 W	550 W
26 W – 50 W	+	800 W	700 W	500 W
51 W – 75 W	+	700 W	600 W	450 W
76 W – 100 W	+	600 W	500 W	400 W
101 W – 125 W	+	500 W	400 W	300 W
126 W – 150 W	+	400 W	300 W	200 W
151 W – 175 W	+	300 W	200 W	100 W
176 W – 200 W	+	200 W	100 W	50 W
201 W – 225 W	+	100 W	50 W	0 W
226 W – 250 W	+	0 W	0 W	0 W

- A mistura de lâmpadas diferentes (uso de uma combinação de CFL/LED e incandescente/halogênio) reduz a voltagem máxima, conforme mostrado no quadro acima.
- O dimmer embutido PRO requer carga mínima de 10 W com neutro conectado (25 W sem neutro) ou uma lâmpada da lista de lâmpadas compatíveis.

* Veja no site **www.casetawireless.com/bulblist** a lista atualizada de lâmpadas compatíveis.

Nome do trabalho:	Números dos modelos:	
Número do trabalho:		

Diagramas de cabeamento

Instalação em um único local

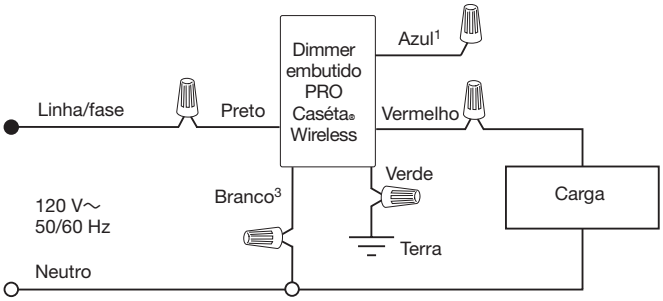

Instalação em vários pontos

Com controles remotos Pico® (PJ2-XX-XX) e adaptadores de montagem de caixas de embutir (PICO-WBX-ADAPT)

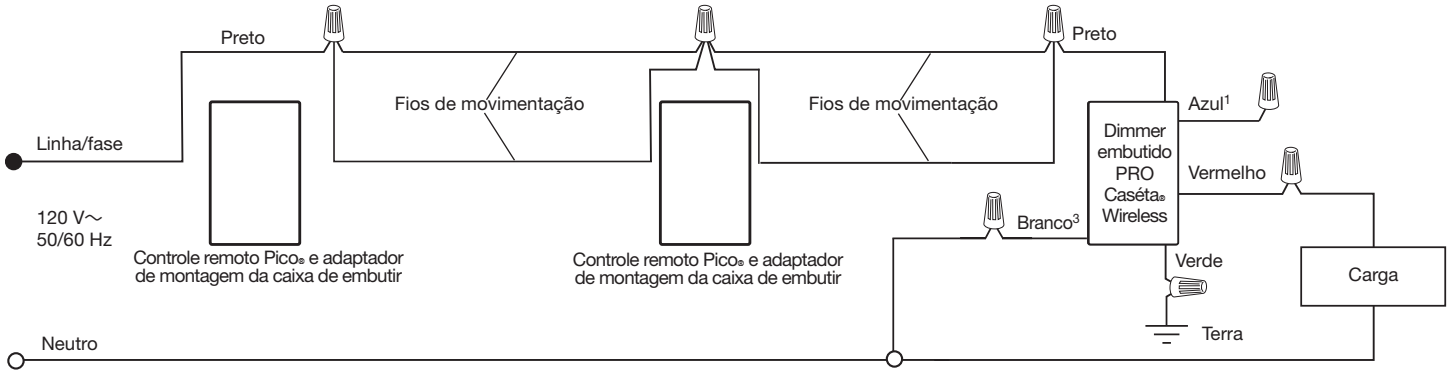

Instalação de 3-vias

Com interruptor mecânico

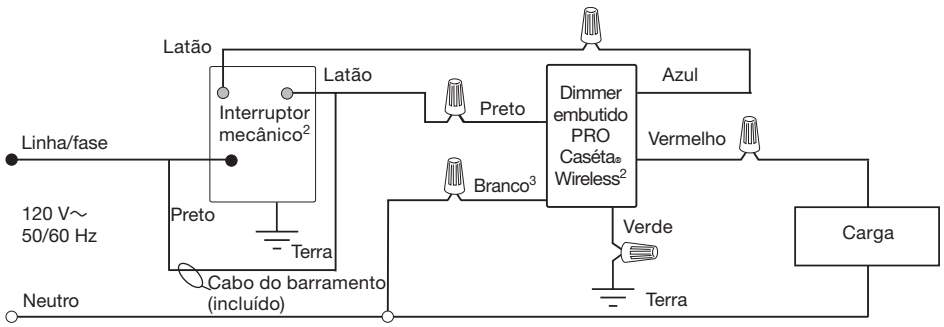

[1] Ao usar controles sem um interruptor mecânico de 3 vias, encape o terminal azul. **Não** conecte o fio azul a nenhum outro fio nem ao aterramento.
[2] A localização do interruptor embutido PRO Caséta™ Wireless e do interruptor mecânico pode ser invertida.
[3] Conexão neutra é opcional, exceto para cargas BTM, drivers de LED, PHPM-PA, PHPM-3F, GRX-TVI.

Nome do trabalho:	Números dos modelos:	
Número do trabalho:		

Diagramas de cabeamento (continuação)

Instalação com PHPM - neutro necessário[1]

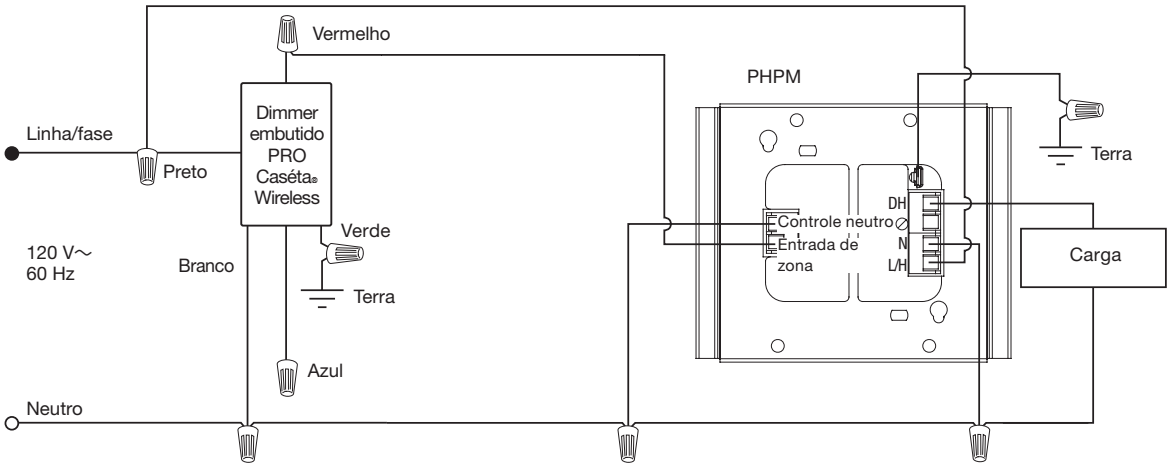

Instalação com GRX-TVI - neutro necessário[2]

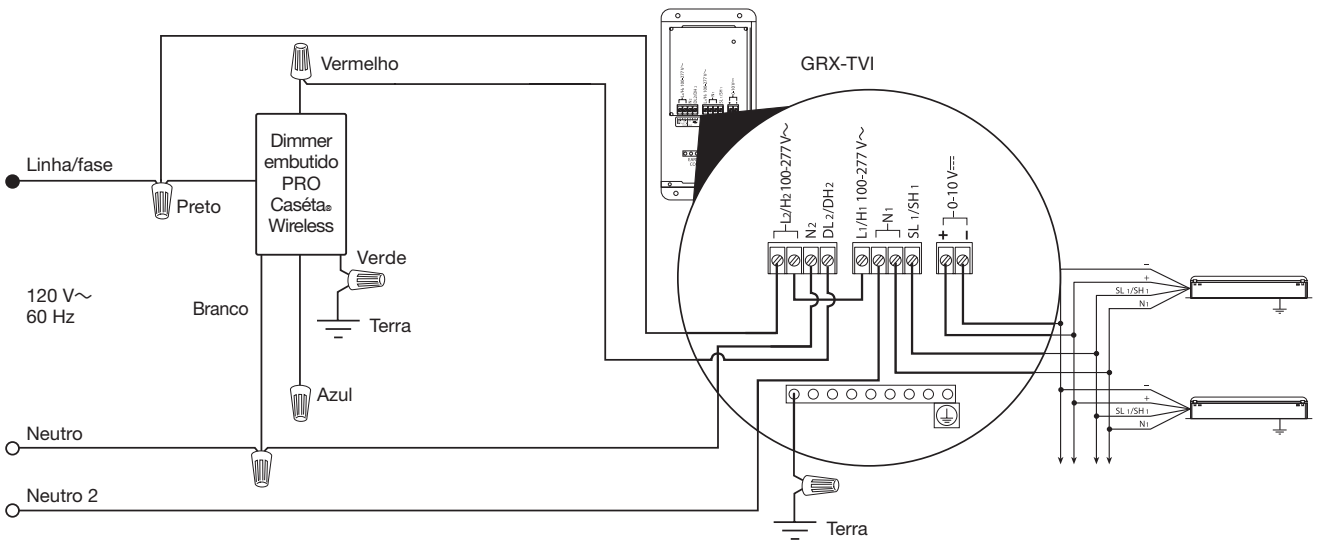

[1] Consulte as P/N 369356 e 369355 da Lutron, para ver diagramas de cabeamento adicionais.
[2] Consulte a P/N 369247 da Lutron, para ver diagramas de cabeamento adicionais.

Nome do trabalho:	Números dos modelos:	
Número do trabalho:		

Cores e acabamentos

Acabamentos brilhantes

Branco	Preto	Marfim	Amêndoa light
WH	BL	IV	LA

Devido a limitações de impressão, as cores e os acabamentos apresentados podem não corresponder exatamente às cores reais dos produtos.

Nome do trabalho:	Números dos modelos:	
Número do trabalho:		